CERNIERA EUROTREND 50 (istruzioni per il corretto montaggio del sedile)

EXPA

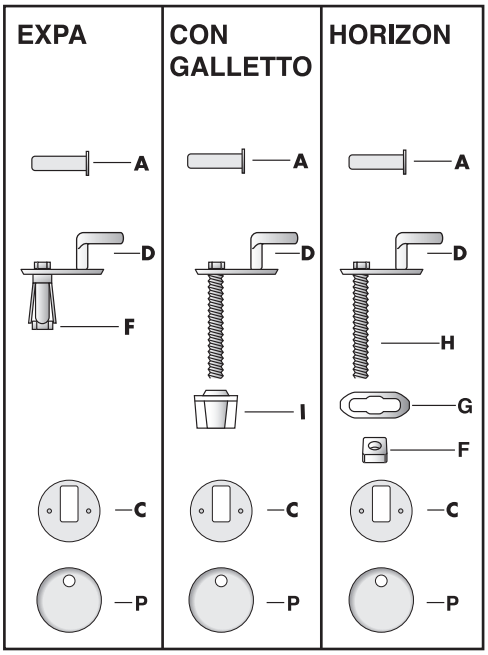

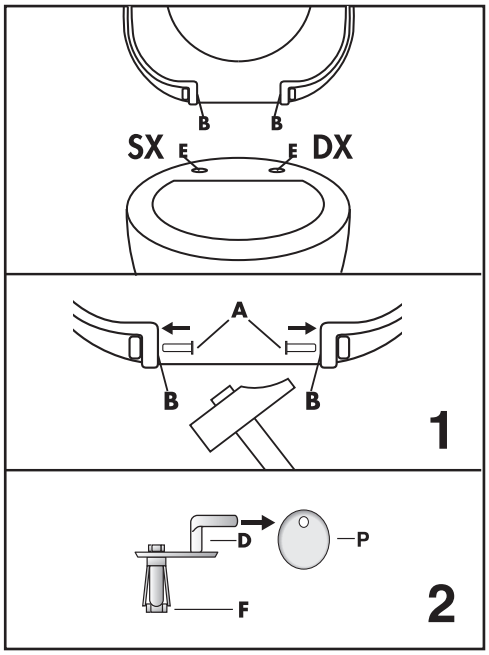

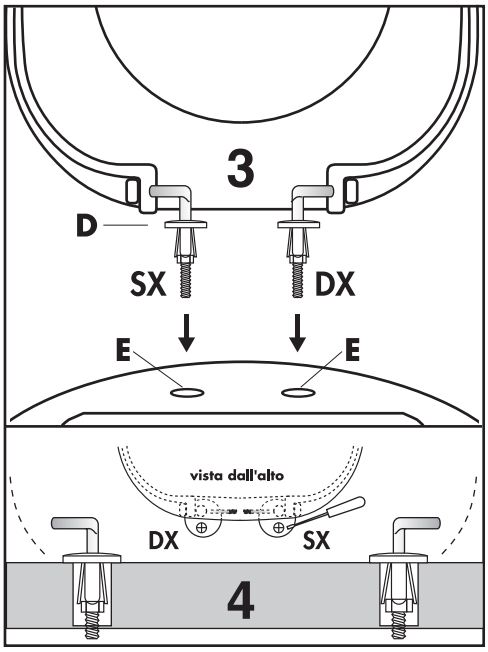

CON GALLETTO

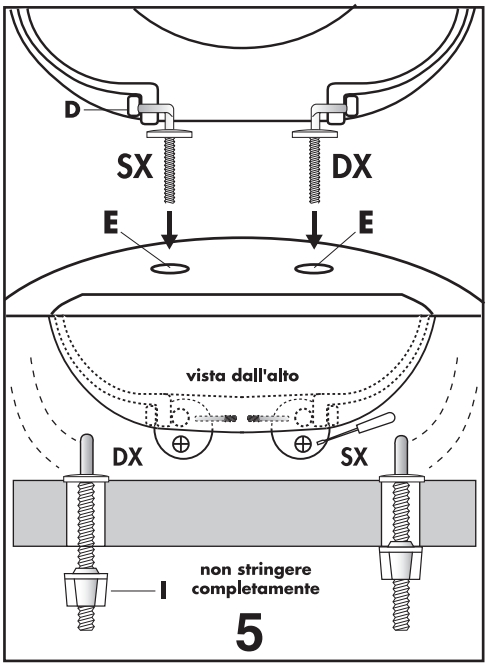

HORIZON

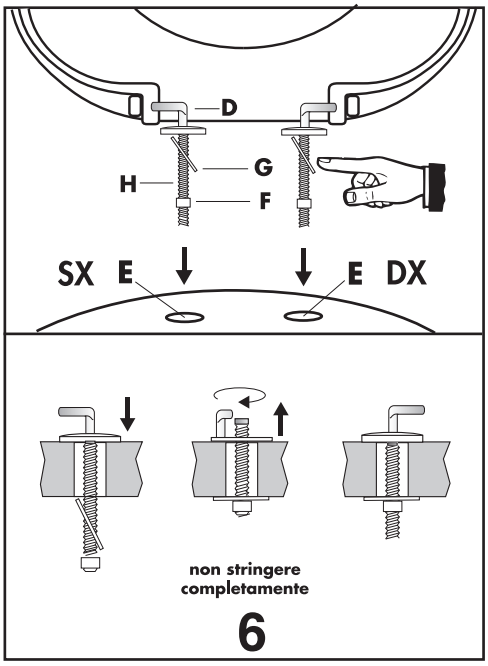

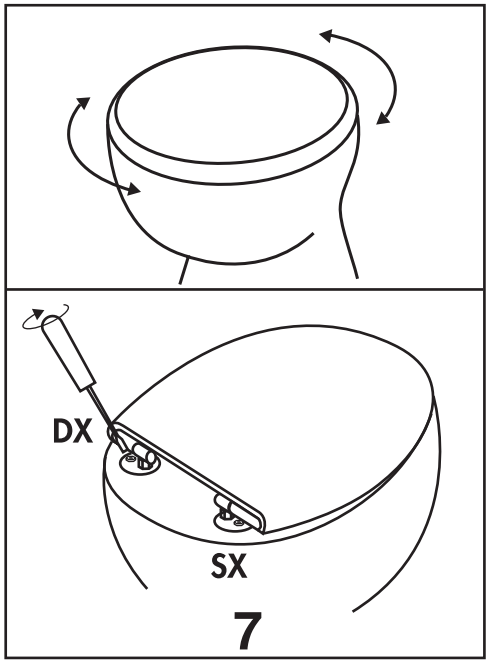

1) Introdurre con forza i supporti **(A)** negli appositi fori **(B)**, (potrebbe rendersi necessario l'uso di un martello).
2) Introdurre il perno **(D)** della cerniera nel foro della borchia **(P)**
3) Introdurre la cerniera **(D)** nei fori posti sul sedile facendo attenzione che la borchia **(P)** fuoriesca dalla parte posteriore del sedile.

4) EXPA: Prima di utilizzare la cerniera ruotare manualmente (in senso orario) l'estremità superiore del vitone in modo da posizionare il dado **(F)** all'interno delle 4 ali
- introdurre le cerniere **(D)** nei fori **(E)** posti sul vaso.
- Iniziare l'operazione di fissaggio sulla vite (come da figura) con l'apposito giravite
- La cerniera non andrà serrata completamente.

5) CON GALLETTO: Introdurre le cerniere **(D)** nei fori **(E)** posti sul vaso.
- Iniziare il fissaggio ruotando in senso antiorario il galletto **(I).**
- La cerniera non andrà serrata completamente.

6) HORIZON: Inclinare le barre di fissaggio **(G)** sino a che aderiscono alle vite **(H)** ed introdurre le cerniere **(D)** nei fori **(E)** posti sul vaso. Iniziare il fissaggio delle cerniere, tirando verso l'alto l'estremità della vite, in modo che la barra di fissaggio venga a contatto con l'interno del vaso e contemporaneamente girare in senso orario.
- La cerniera non andrà serrata completamente.

7) Una volta montato il sedile si trova la giusta posizione di esso rispetto al vaso, quindi si agirà (con un cacciavite) serrando completamente le cerniere.

1) Force the fixing bushings **(A)** into the appropriate holes **(B)** (the use of a hammer may be necessary).
2) Introduce hinge **(D)** pin into the boss hole **(P)**
3) Introduce the hinge **(D)** into the holes positioned in the seat paying attention that the boss **(P)** escapes from the rear part of the seat.
4) EXPA: Before using the hinge for assembly, turn (clockwise) by hand its upper end **(D)** in order to position the nut **(F)** inside the 4 wings.
• Put the hinges **(D)** in the holes **(E)** on the toilet unit.
• Start the fixing operation onto the screw (as shown in the figure) using the relevant screwdriver
• The hinge must not be tightened completely.
5) CON GALLETTO: Put the hinges **(D)** in the holes **(E)** on the toilet unit.
• Start fixing by turning the wing nut (I) counterclockwise and thigten the screw on the hinges **(I)**.
• The hinge must not be tightened completely.
6) HORIZON: Tilt the fixing bars **(G)** until they adhere to the screw **(H)**. Insert the two hinges in the two holes **(D)** in the bowl surface **(E)**. Start the fixing of the hinges, by pulling the end of the screw in an upward direction, so that the fixing bar touch the inside of the bowl and turning them clockwise at the same time.
• The hinge must not be tightened completely.
7) Once the seat has been mounted, find its correct position with respect to the toilet bowl. Then use a screwdriver to completely tighten the hinge.

---

1) Introduire avec force les douilles de fixation **(A)** dans les trous prévus à cet effet **(B)** il pourrait être nécessaire d'employer un marteau.
2) Introduire la tige **(D)** de la charnière dans le trou de la garniture **(P)**
3) Introduire la charnière **(D)** dans les trous placés sur le siège en faisant attention que la garniture **(P)** sorte de la partie postérieure du siège.
4) EXPA: Avant d'utiliser la charnière pour le montage, tourner à la main (dans le sens des aiguilles d'une montre) l'extrémité supérieure **(D)** de celle-ci de manière à placer l'écrou **(F)** à l'intérieur des 4 ailes.
• Introduire les charnières **(D)** dans les trous **(E)** pratiqués dans la cuvette.
• Commencer l'opération de fixage sur la vis (selon la figure) avec le tournevis prévue à cet effet
• Ne pas serrer complètement la charnière.
5) CON GALLETTO: Introduire les charnières **(D)** dans les trous **(E)** pratiqués dans la cuvette.
• Commencer la fixation en tournant l'écrou papillon dans le sens contraire aux aiguilles d'une montre **(I)** sans serrer complètement.
• Ne pas serrer complètement la charnière.
6) HORIZON: Incliner les barres de fixation **(G)** jusqu'à ce qu'elles adhèrent à la vis **(H)** et introduire les deux charnières dans les trous **(D)** pratiqués dans la cuvette **(E)**. Commencer la fixation des charnières en tirant l'extrémité supérieure de celles-ci vers le haut, de manière à ce que la barre de fixation soit en contact avec l'intérieur de la cuvette et simultanément tourner dans le sens des aiguilles d'une montre. • Ne pas serrer complètement la charnière.
7) Après avoir monté le siège, trouver la juste position de ce dernier par rapport à la cuvette, agir ensuite (avec un tournevis) en serrant complètement les charnières.

---

1) Mit Nachdruck die Haltebuchse **(A)** in die dafür vorgesehenen Bohrungen **(B)** einführen
(es könnte die Verwendung eines Hammers erforderlich sein).
2) Den Bolzen **(D)** des Scharniers in das Loch der Niete einfügen. **(P)**
3) Das Scharnier **(D)** in die im Sitz vorgesehen Löcher einfügen. Geben Sie dabei Acht, dass die Niete **(P)** am hinteren Ende des Sitzes raussteht.
4) EXPA: Bevor Sie das Scharnier für die Montage verwenden, manuell (im Uhrzeigersinn) das obere Ende **(D)** desselben drehen, um die Mutter **(F)** im Inneren der 4 Flügel zu positionieren.
• Die Scharniere **(D)** in die Bohrungen **(E)** auf dem Becken einführen.
• Beginnen Sie mie dem Fest machen an der Schraube (siehe Abbildung) mit dem entsprechenden Schraubenzieher
• Das Scharnier nicht zu fest anschrauben.
5) CON GALLETTO: Introduire les charnières **(D)** dans les trous **(E)** pratiqués dans la cuvette.
• Commencer la fixation (à l'aide du goujon **(I)** en tournant les charnières dans le sens des aiguilles d'une montre.
• Das Scharnier nicht zu fest anschrauben.
6) HORIZON: Die Befestigungsstäbe **(G)** neigen, bis sie auf der Schraube **(H)** aufliegen und die beiden Scharniere in die Bohrungen **(D)** auf dem Becken einführen **(E)**. Mit der Befestigung der Scharniere beginnen, indem Sie das obere Ende derselben so nach oben ziehen, dass der Befestigungsstab mit dem Inneren des Beckens in Berührung kommt und gleichzeitig im Uhrzeigersinn drehen. • Festziehen und dabei überprüfen, ob die Bohrung des Scharniers mit der des Sitzes ausgerichtet ist.
7) Ist der Sitz angebracht, so bringt man ihn auf der Schüssel in die richtige Position und zieht dann (mit einem Schraubenzieher) das Scharnier fest.

---

1) Introducir con fuerza los casquillos de fijación **(A)** en los orificios destinados al efecto **(B)** (podría ser necesario emplear un martillo).
2) Introducir el perno **(D)** de la bisagra en el foro del remache **(P)**
3) Introducir la bisagra **(D)** en los foros situados en el asiento prestando atención que el remache **(P)** sobresalga por la parte posterior del asiento.
4) EXPA: Antes de utilizar la bisagra, para montar, hacer girar a mano (en sentido horario) el extremo superior **(D)** de la misma de modo que sea posible colocar la tuerca **(F)** por dentro de las 4 alas.
• Introducir las bisagras **(D)** en los orificios **(E)** ubicados en la taza.
• Iniciar la operación de ajuste de los tornillos (como se muestra en la figura) con el respectivo destornillador
• La bisagra no se ajustará completamente.
5) CON GALLETTO: Introducir las bisagras **(D)** en los orificios **(E)** ubicados en la taza.
• Comenzar la fijación haciendo girar en sentido antihorario el perno **(I)** y apretando el tornillo que se encuentra sobre las bisagras.
• La bisagra no se ajustará completamente.
6) HORIZON: Inclinar las barras de fijación **(G)** hasta que adhieran al tornillo **(H)** e introducir las dos bisagras en los encajes **(D)** colocados en el water **(E)**. Iniciar la fijación de las bisagras, tirando hacia arriba el extremo del tornillo de tal modo que la barra de fijación esté en contacto con el interior del water y, al mismo tiempo, girar en sentido de las agujas del reloj (sin apretar de todo).
• Apretar, comprobando que el orificio de la bisagra esté alineado con el del asiento.
7) Una vez montado el asiento, se regula la posición correcta del mismo respecto a la taza, por consiguiente se entornillerá (con un destornillador) ajustando completamente las bisagras.