KEY art. **KY29CW01**

Urinaldeckel

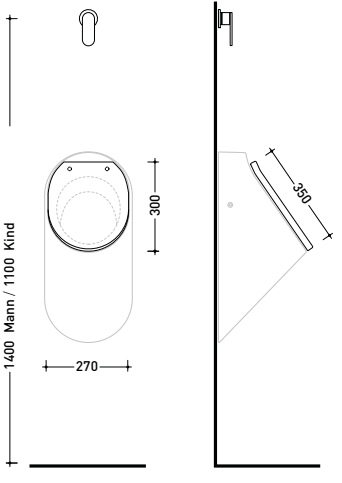

Frontansicht

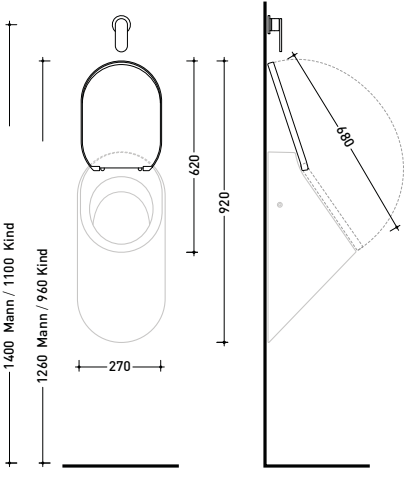

Frontansicht Seitenansicht