MONOROLL

lavabo 44 a colonna parete

wall column-basin 44

art. **MR44P**

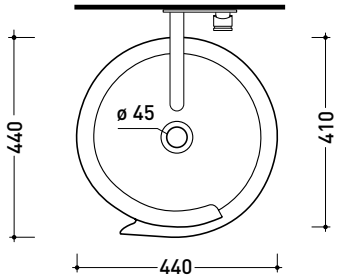

vista zenitale / zenital view

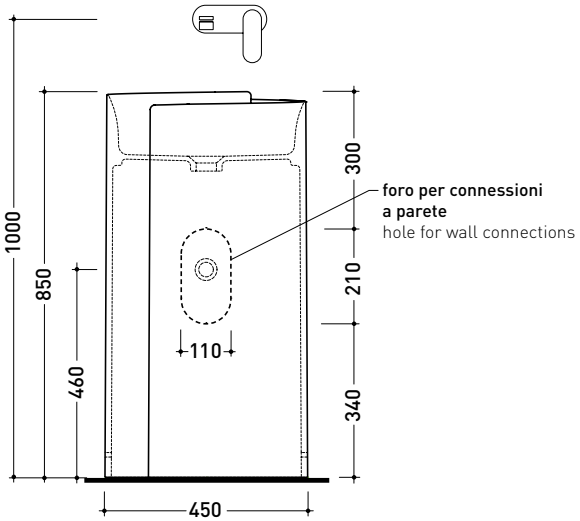

vista frontale / frontal view

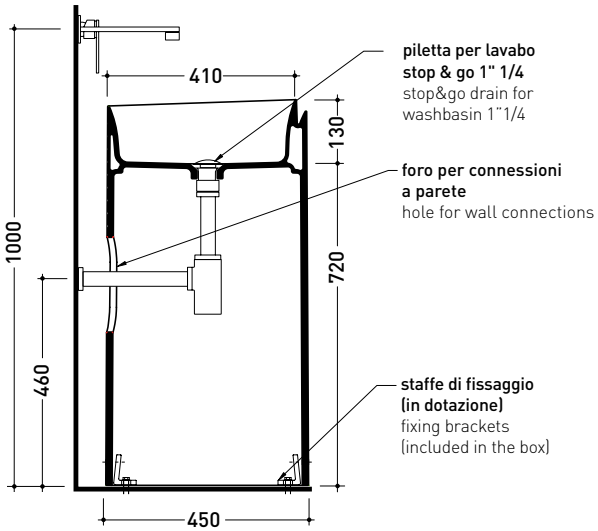

sezione longitudinale / section